Fone de ouvido OEM TWS Bluetooth 5.0 fone de ouvido TWS Wireless Phones fones de ouvido gêmeos fabricantes de fones de ouvido estéreo 5D

Materaials: ABS + alumínio
Capacidade da bateria do fone de ouvido: 40 Ma
Capacidade da bateria da caixa de armazenamento: 650mA
Tempo de jogo: 4-5 horas
Caixa de gravador: 1,5 horas
Versão Bluetooth: 5.0
Distância do Bluetooth: 10-15 metros
Trompete: φ 14mm * 2
Receber sensibilidade: 110dB ± 3dB
Frequência: 25Hz-18KHz
Tamanho da caixa: 63*63mm

www.jaskeyworld.com

TWS Earphone

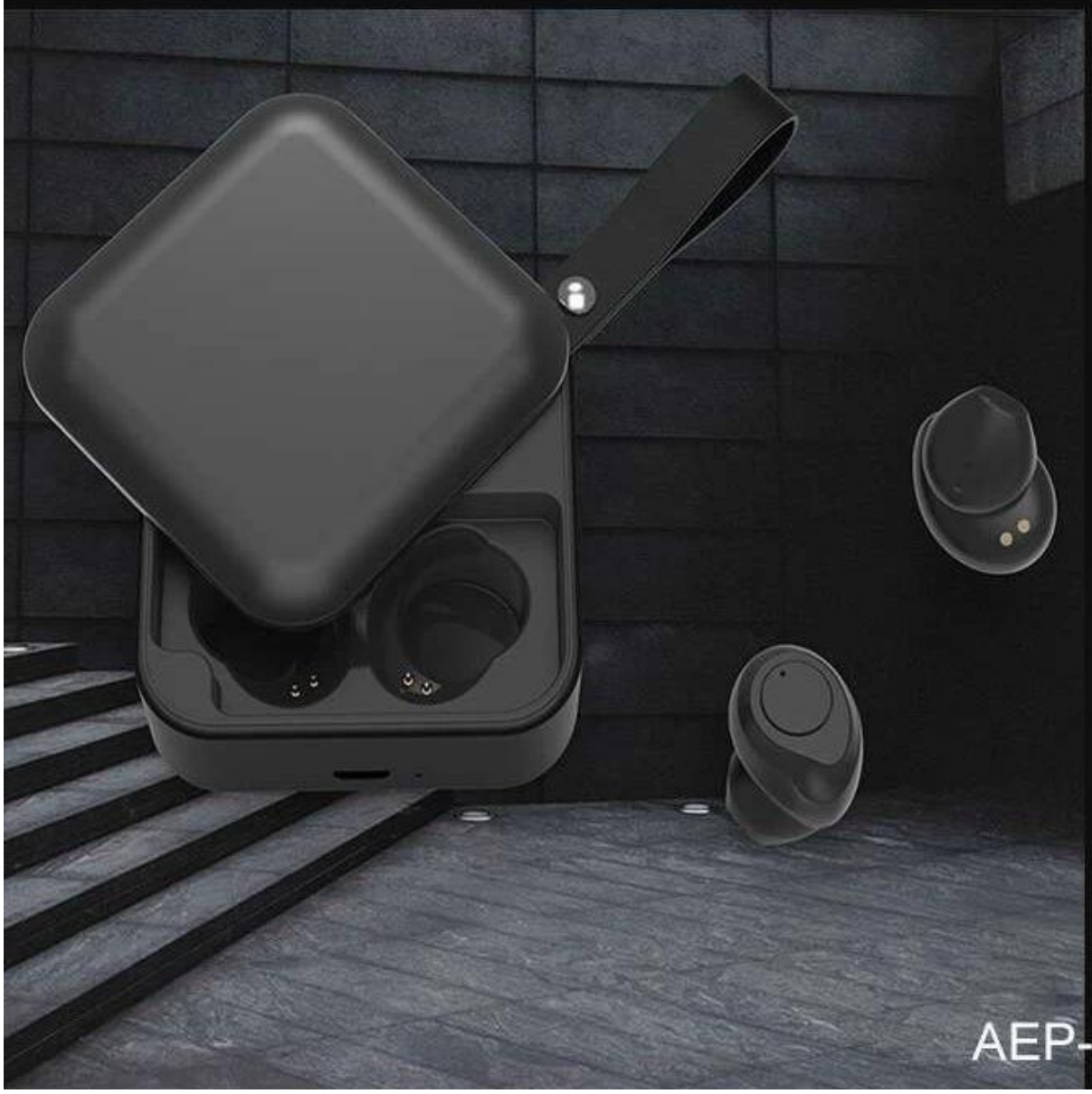

AEP-0197

In-ear design

Wear comfortable and painless

The earplug is designed with a beveled front Angle, which fits the ear canal better. It is comfortable and firm to wear for a long time, and conforms to the ergonomic design

Product introduction

Product size

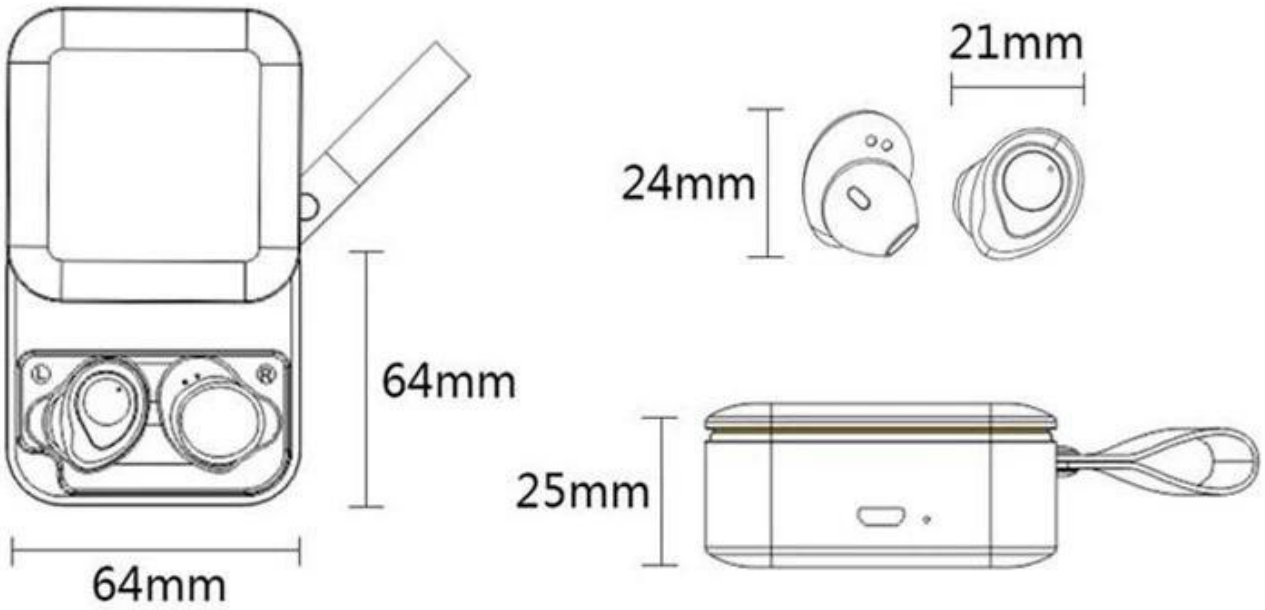

Bluetooth 5.0

High quality bluetooth 5.0 chip, fast, accurate and stable

has its own charging compartment,
which is convenient for storage and
is not afraid of running out of electricity

Surround sound

Multi-function one-button control

Sobre sobre> Companhia:

-Quanto tempo sua empresa lida com negócios eletrônicos? Você está fabricando?

Jaskey Limited é um design Desenvolvimento, empresa de fabricação mais de 12 anos de experiência e especializamos em produtos eletrônicos de moda moderna com valor agregado ao mercado eletrônico de consumo.

-que auditoria de fábrica você fez?

Nosso fabricação já fez auditoria de fábrica do Sedex 4P, BSCI, ISO9001 com um sistema de controle de qualidade profissional.

-Qual mercado é o seu principal mercado de negócios?

Nosso principal mercado de negócios é Europa, EUA, Ásia, América do Sul etc.

-sua empresa tem sua própria marca ou não?

Temos nossa própria marca Sawolol para nossa seção de áudio inteligente de design patenteado.

-Qual termo de pagamento para sua empresa?

Normalmente, é T/T com antecedência (30% de depósito antes da confirmação do pedido e o saldo antes da remessa) para a massa Ordem ou LC à vista para uma grande quantidade de ordem; para ordem de amostra com pequena quantidade, não há problema em transferir o pagamento via PayPal, Western Union ou Alipay também.

-Que justa sua empresa comparecerá a cada ano?

Normalmente, participaremos da Feira de Eletrônicos HKTDC Hong Kong na edição da primavera e do outono e Ces etc., etc., Fair, etc., por favor Entre em contato conosco para obter nossas informações atualizadas pela FAIR através do nosso site ou do nosso e -mail info@jaskeyworld.com, obrigado!

Sobre os produtos:

-Você pode fazer produtos OEM/ODM?

Temos uma forte experiência em produtos de áudio personalizados OEM/ODM com equipe de P&D, equipe de design de produtos que podem Forneça três novos produtos de design trimestralmente com design exclusivo e função de alta qualidade ao nosso parceiro de negócios.

-Qual certificado para seus produtos?

Nossos produtos estão em conformidade com o padrão de teste de produtos eletrônicos de CE, Rosh, FCC, BQB etc.

-O que é o tempo de lead para ordem normal?

Tempo de amostra: 3-7 trabalhando para amostras normais.

Tempo de ordem de massa: 25-35 dias após a aprovação da amostra para ordens diárias.

-Qual pacote para os produtos?

Normalmente, é a nossa caixa de presente padrão e não há problema em fazer a caixa de pacote personalizada conforme os requisitos.

-Quanto tempo para a garantia do produto?

A garantia de produtos é um ano a partir da data da remessa para as mercadorias sob uso normal, excluindo baterias e outras despesas gastas acessórios.

Entre em contato conosco livremente para qualquer consulta por meio de nosso serviço de atendimento ao cliente info@jaskeyworld.com, obrigado! Nossa longa cooperação comercial, obrigado!

Este é o nosso produto de venda quente:

TWS tai nghe hep-0174

TWS Earnesphones AEP-0242

Fones de ouvido atléticos de áudio de orelha aberta HEP-0168